Sujet 28 : ALIMENTATION D'UN CHATEAU D'EAU A L'AIDE DE DEUX GROUPES MOTO-POMPES.

1. Les conditions de fonctionnement

A) Le flotteur **Cf** du château commande un distributeur **Cd** à 4 contacts hydrauliques (flotteurs). Ces contacts se ferment successivement au fur et à mesure que le niveau baisse.

Le contact 1 (niveau 4m) assure l'arrêt des pompes A et B quant ils sont en marche le niveau maxi atteint.

Le contact 2 (niveau 2m) assure le démarrage du premier groupe (A).

Le contact 3 (niveau 1m) fait démarrer le 2ème groupe (B) se cas se produit lorsque la consommation de l'H_2O est supérieur au débit du 1ér groupe.

Le contact 4 (niveau 0) actionne un klaxon d'alarme lorsque le niveau mini est atteint. Léon OMANDEKA

B) Deux commutateurs C_R a deux positions normales, chacun pour un groupe qui peut fonctionner automatiquement par sélection. La protection de chaque moteur asynchrone triphasé par un relai thermique.

C) Chaque pompe est équipée d'un moteur asynchrone triphasé à trois temps rotoriques par interrupteurs centrifuges et d'un relais hydraulique qui actionne un contact permettant d'arrêter chaque moteur si la pompe se désamorce.

2. Conditions de signalisations. Les lampes de marche de chaque moteur et arrêt, le déclenchement par défaut de chaque moteur. Un klaxon pour le niveau mini 0 (niveau 4).

www.ecoles-rdc.net

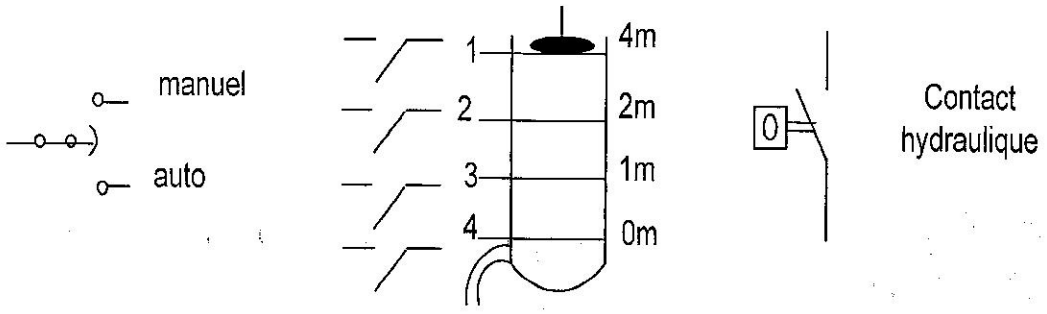

TRAVAIL DEMANDE :

- Le schéma de puissance
- -Le schéma de commande de moteurs